Träger mit Auflagen für Regale und Garderobenstange

OVALE STANGE TO3 - TO2 Serie - *280 / 380 mm, Querschnitt 30 x 15 mm*

Fe CHL
NKS
SAM
* OTT

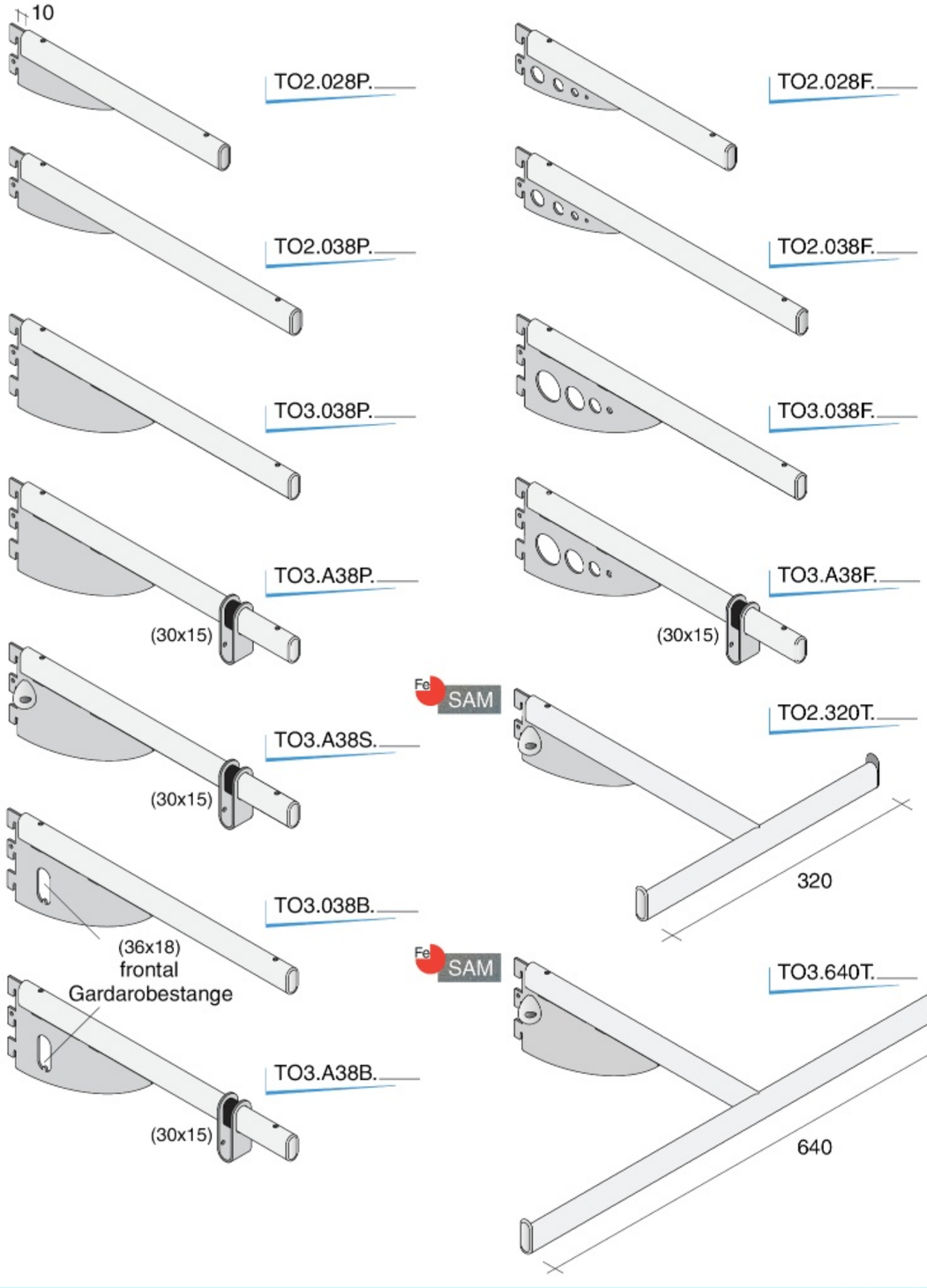

Konsole

Fe CHL
NKS
SAM
* OTT

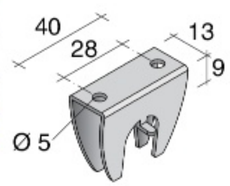

TOA.CAV2.

Einsatzteile für die OVALE STANGEN Serie TO3 - TO2 - SO3 - TOH.

DOPPELTE NUTZUNG: Regal mit Garderobenstange zusammen oder getrennt, frontal oder seitlich

(36x18) frontal Gardarobestange

OVALE STANGE SO3 Serie - *380 mm, Querschnitt 30 x 15*

Fe mm CHL
NKS
SAM
* OTT

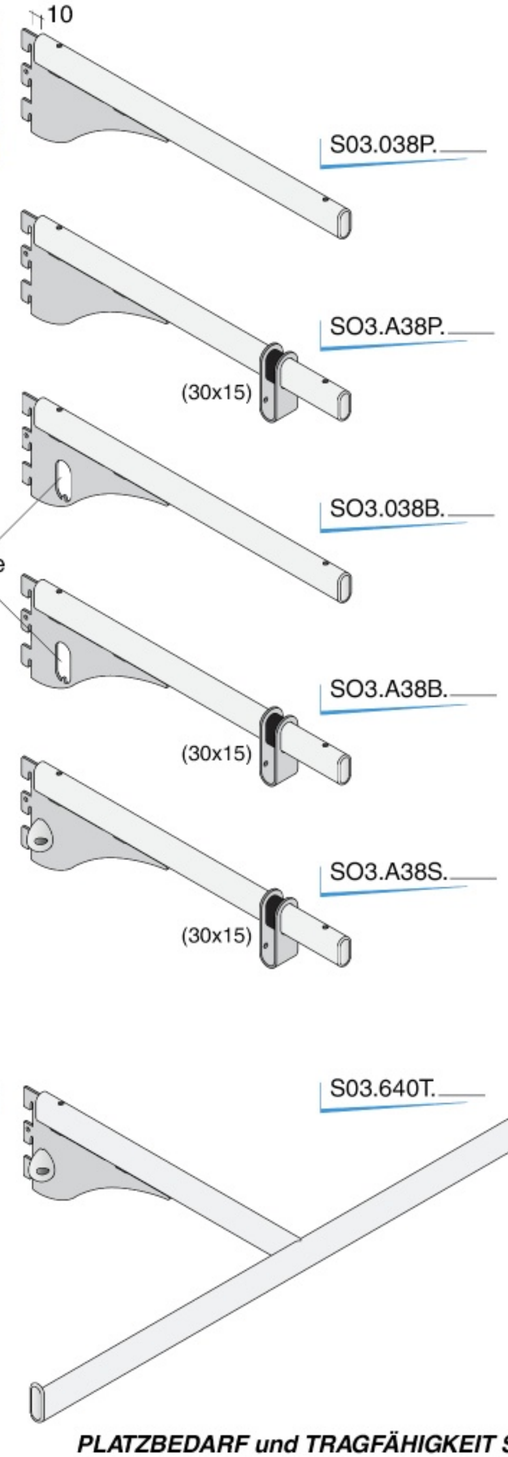

PLATZBEDARF und TRAGFÄHIGKEIT S. 65

Mehrzweck Garderobenstangen frontal

OVALE STANGE TO3 - TO2 Serie - *280 / 380 mm, Querschnitt 30 x 15 mm*

Fe CHL NKS SAM

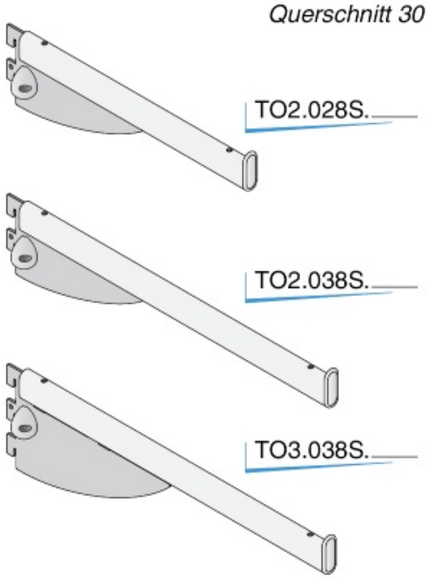

OVALE STANGE SO3 Serie - *380 mm, Querschnitt 30 x 15 mm*

Fe CHL NKS SAM

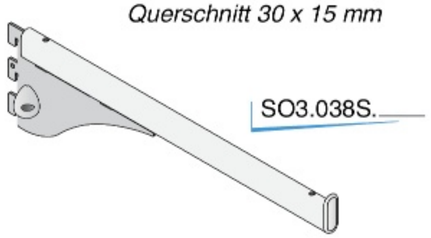

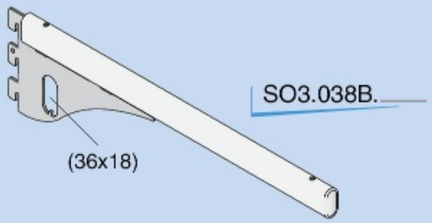

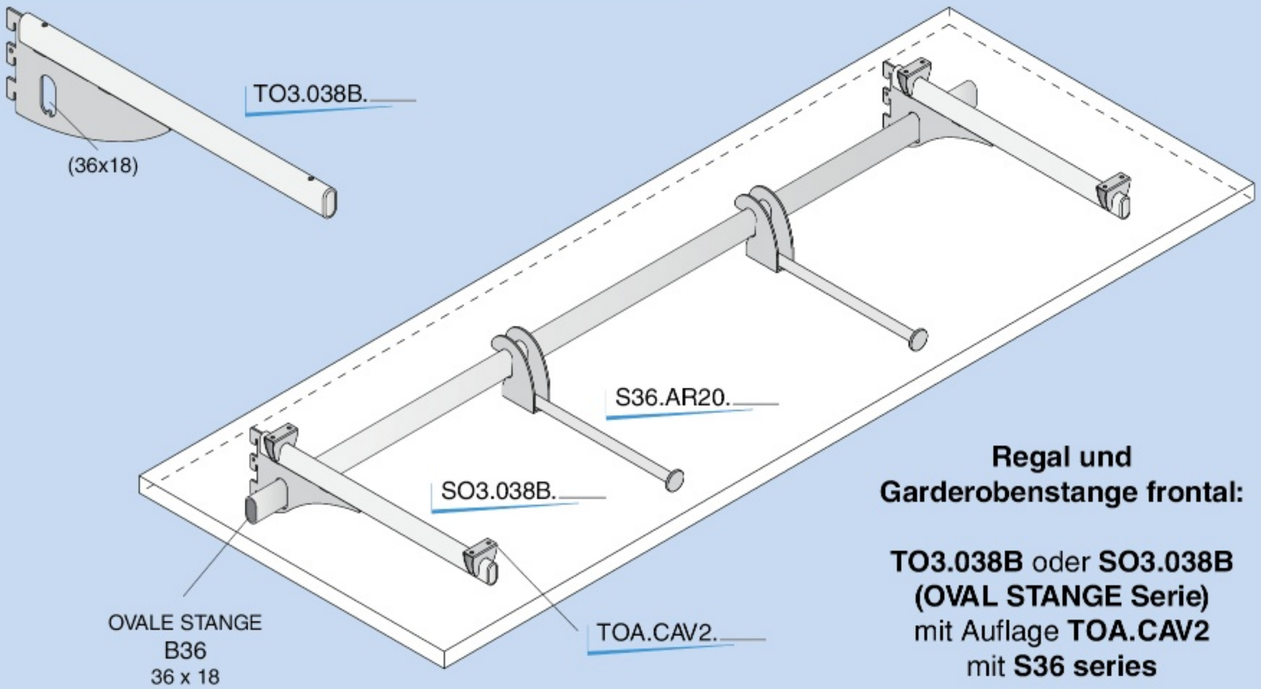

Regal und Garderobenstange frontal:

TO3.038B oder **SO3.038B**
(OVAL STANGE Serie)
mit Auflage **TOA.CAV2**
mit **S36 series**

OVALE STANGE SO2 - Frontabhängung für Kleidung

Querschnitt 30 x 15 mm

Fe CHL NKS SAM

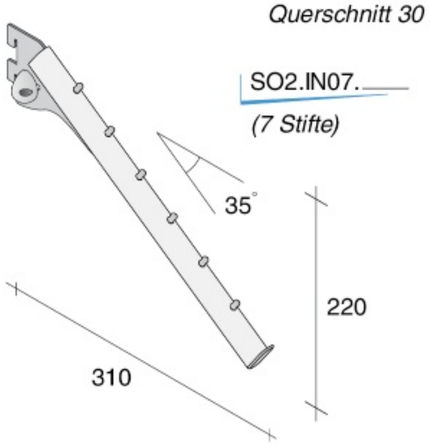

IND Serie - Frontabhängung schräg

Fe CHL NKS SAM
* OTT
* ZIN

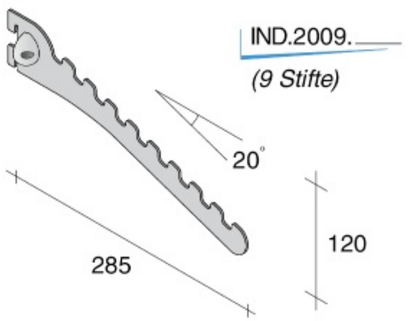

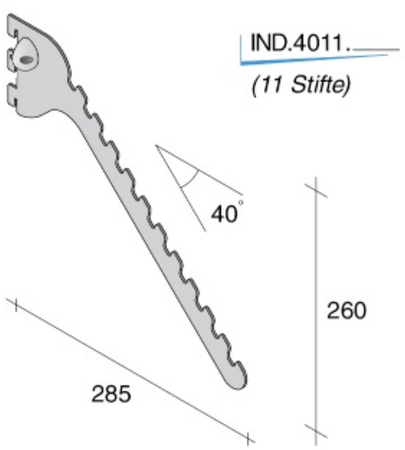

PLATZBEDARF und TRAGFÄHIGKEIT S. 65-66

BELASTUNGSTABELLE

TO3

S. 41/43

Träger für Konsole und Garderobenstange	Artikel Nummer	Länge [mm]	Höhe [mm]	Tragfähigkeit Stahl
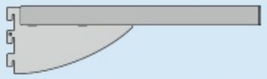	TO3.038P	390	108	100 kg
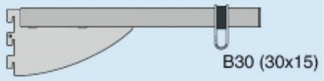	TO3.A38P	390	108	100 kg
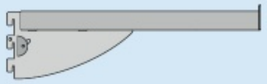	TO3.038S	390	118	50 kg pro Stück
	TO3.A38S	390	108	100 kg
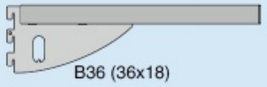	TO3.038B	390	108	100 kg
	TO3.A38B	390	108	100 kg
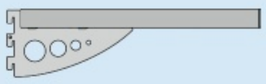	TO3.038F	390	108	100 kg
	TO3.A38F	390	108	100 kg

SO3

S. 41/43

	SO3.038P	390	106	90 kg
	SO3.A38P	390	106	90 kg
	SO3.038S	390	116	45 kg pro Stück
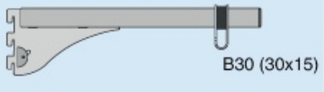	SO3.A38S	390	106	90 kg
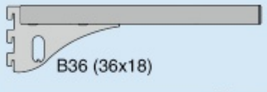	SO3.038B	390	106	90 kg
	SO3.A38B	390	106	90 kg

TO2

S. 41/43

Träger für Konsole und Garderobenstange	Artikel Nummer	Länge [mm]	Höhe [mm]	Tragfähigkeit Stahl
	TO2.028P	290	69	50 kg
	TO2.038P	390	69	30 kg
	TO2.028S	290	92	25 kg pro Stück
	TO2.038S	390	92	15 kg pro Stück
	TO2.028F	290	69	50 kg
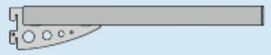	TO2.038F	390	69	30 kg
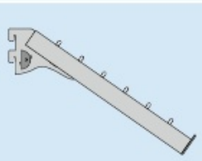	SO2.IN07	310	220	35 kg pro Stück

TO2 - TO3

S. 41

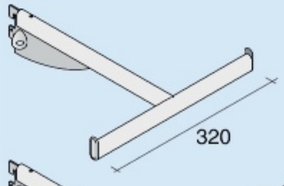	TO2.320T	340	92	40 kg pro Stück
	TO3.640T	340	118	40 kg pro Stück

SO3

S. 41

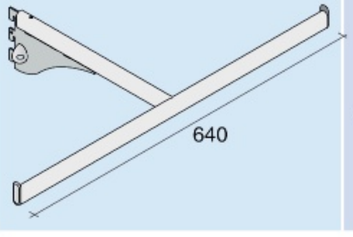	SO3.640T	340	116	40 kg pro stück

BELASTUNGSTABELLE

	Spezifisches Zubehör	Artikel Nummer	Länge [mm]	Höhe [mm]	Ladefähigkeit Aluminium	Ladefähigkeit Stahl
SKA *Schuhträger* S. 56	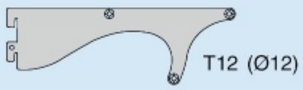 T12 (Ø12)	SKA.DX03 SKA.SX03 SKA.CN03	236	83	5 kg	
PAK S. 58	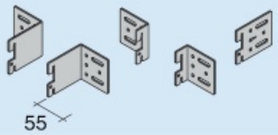 55	PAK.DX PAK.SX	10 / 50	55		100 kg
PAT S. 58	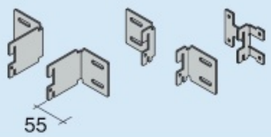 55	PAT.DX PAT.SX	10 / 50	55		100 kg
MFX S. 59	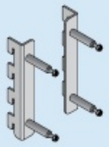	MFX.DX96 MFX.SX96	11	140		100 kg
GNC S. 63		GNC.D302	45	56	10 kg pro Stück	20 kg pro Stück
TAC S. 63		TAC.L700	20	37	10 kg	20 kg pro Stück
		TAC.T700	24	15	10 kg	—

Tragfähigkeitstest pro Element an Strukturen mit 4 Befestigungspunkten.

übersteigt zugelassene Tragfähigkeit

METHODE DES TRAGFÄHIGKEITSTESTS

Die angegebenen Tragfähigkeiten beziehen sich auf zwei Halterungen welche folgendem Tragfähigkeitstest unterzogen wurden:

- Montage von zwei einzelnen, parallelen Schlitzschienen mit einem Abstand von 60 cm zueinander und Dübel befestigt nach Bedienungsanleitung;
- Befestigung von zwei Fit Art Halterungen auf gleicher Ebene an der passenden Schlitzschiene;
- Montage von 4 mini Auflagen zentral montiert. Zwei pro Halterung;
- Positionierung eines 70 cm langen Regales auf Trägern ausgestattet mit Auflagen mit 5 cm Überhang auf jeder Seite (für Auflagen siehe S. 35);
- Positionierung des Gewichts zentral auf dem Regal (das Gewicht ist gleichmäßig verteilt um reale Belastung zu simulieren).

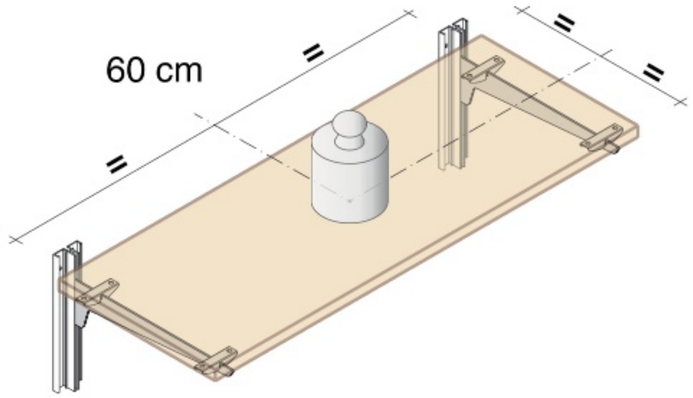

Für die Montage aller anderen Halterungen ohne Auflagen, lesen sie bitte das Merkblatt.

Alle in der Tabelle angezeigten Werte, entsprechen der **Hälfte** der maximalen Belastbarkeit.

übersteigt zugelassene Tragfähigkeit

Für die Halterungen, die die Grenze des Tragfähigkeitstest von 200 kg überschreiten, ist 100 kg als Belastungswert angezeigt.

Die Belastungswerte aller Fit Art Produkte sind das Ergebnis der Herstellung und der Gestaltung unserer Produkte. Die Imitationen unserer Produkte werden mit anderen Methoden hergestellt und deswegen entsprechen sie nicht unser hohen Belastbarkeit.