Komponenten für Säulenprofile

RMC, RMS und RDC SÄULENPROFILE

Al

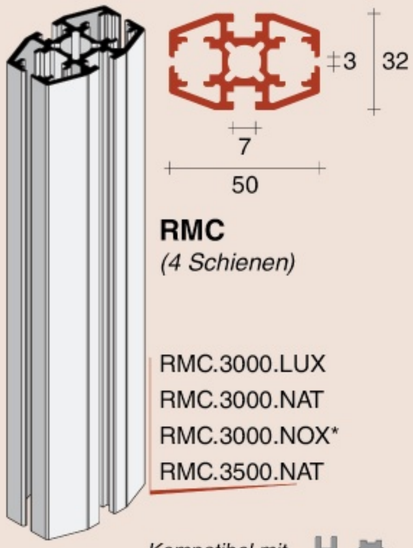

RMC
(4 Schienen)

RMC.3000.LUX
RMC.3000.NAT
RMC.3000.NOX*
RMC.3500.NAT

Kompatibel mit ***TCN e HLE***

RMS
(3 Schienen - frontale und seitliche Anwendung)

RMS.3000.LUX
RMS.3000.NAT
RMS.3000.NOX*
RMS.3500.NAT

Kompatibel mit ***TCN e HLE***

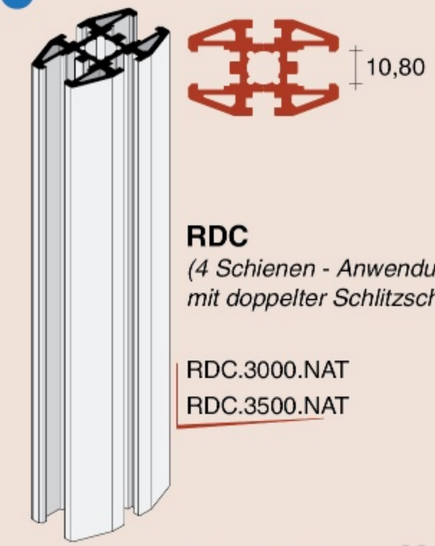

RDC
(4 Schienen - Anwendung mit doppelter Schlitzschiene)

RDC.3000.NAT
RDC.3500.NAT

Kompatibel mit ***RD2 e HLE***

SCHLITZSCHIENE ZUM EINHÄNGEN

Al

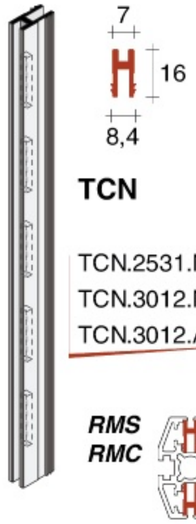

TCN

TCN.2531.NAT
TCN.3012.NAT
TCN.3012.ANE*

RMS
RMC

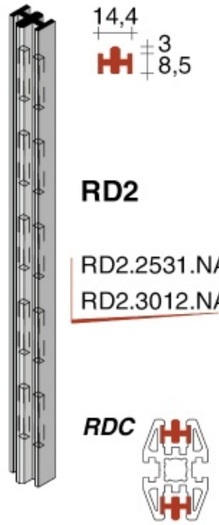

RD2

RD2.2531.NAT
RD2.3012.NAT

RDC

WAND BEFESTIGUNGSPLATTE für RMC, RMS, RDC

Fe

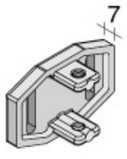

FIP.RMCT.CHL
FIP.RMCT.NKL*
FIP.RMCT.NKS

GELOCHTE SÄULENAUFLAGE für RMC, RMS, RDC

Fe

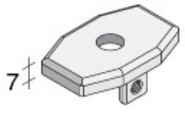

BAS.RMCT.CHL
BAS.RMCT.NKL*
BAS.RMCT.NKS

ABDECKKAPPE für RMC, RMS, RDC

Fe

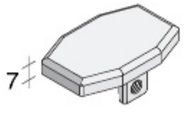

CAP.RMCT.CHL
CAP.RMCT.NKL*
CAP.RMCT.NKS

DICHTUNG für TCN and RD2

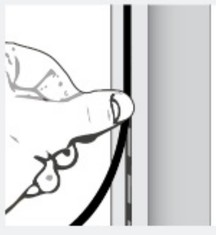

GRN.10MT.ARG
GRN.10MT.NER

GEHRUNGSVERBINDER zur MONTAGE im Winkel von 45°

Fe

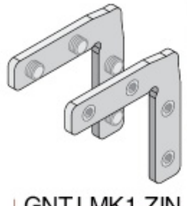

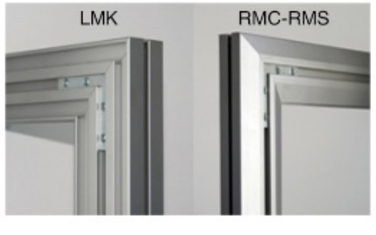

GNT.LMK1.ZIN

GNT.RMS2.ZIN

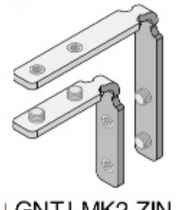

GNT.LMK2.ZIN

INNERES VERBINDUNGSELEMENT

Fe

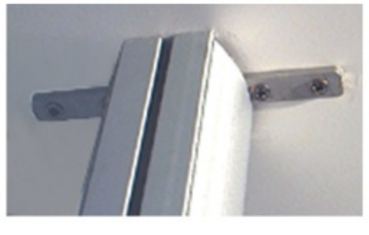

GNT.SING.ZIN

DECKEN-BODEN Zusammenstellung
mit Zubehörteilen mit NOCKEN und ZENTRAL montiert

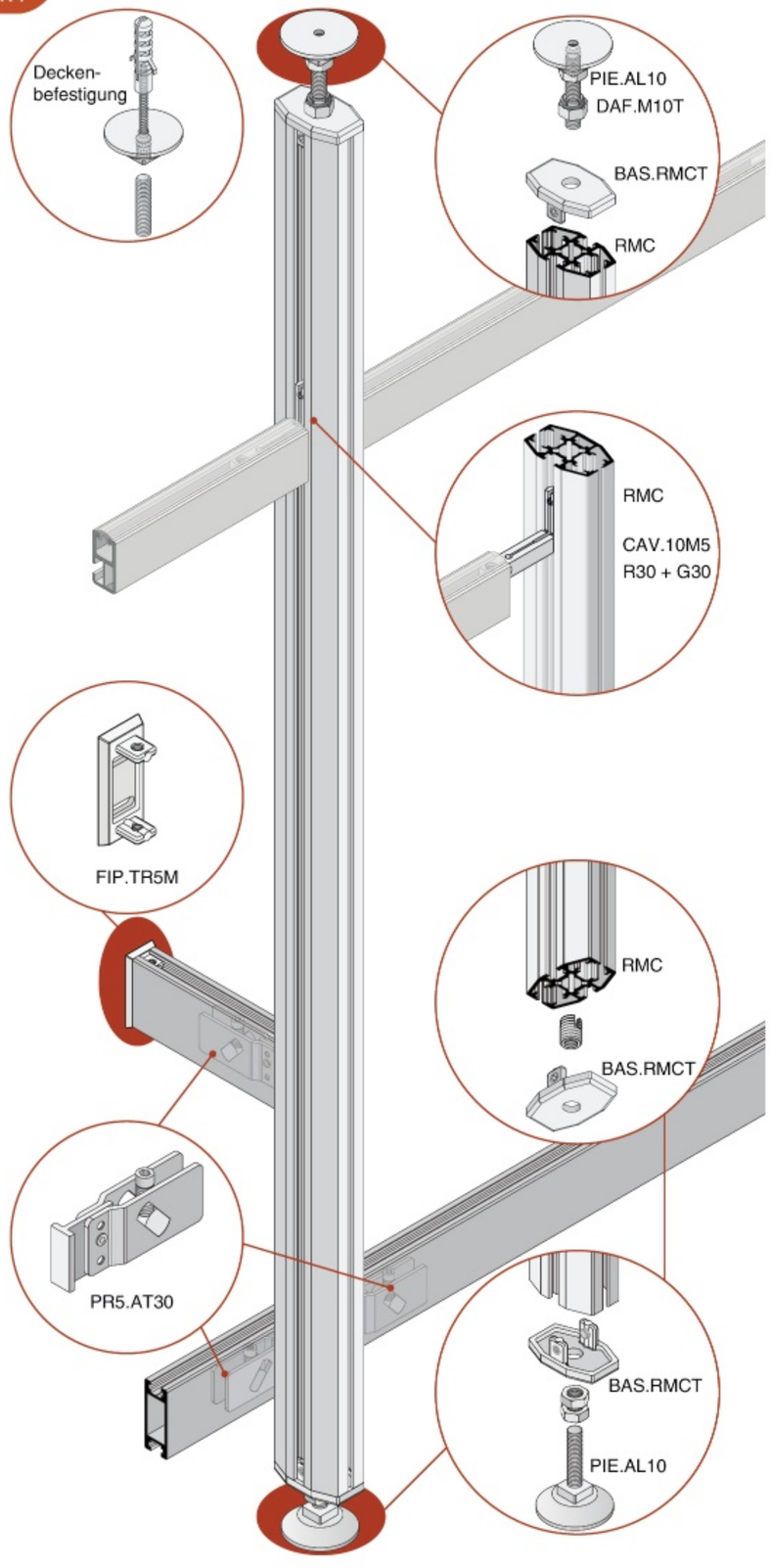

'ALPHA EXPANDED' - *aufgebaut mit RMC und RMS*

WAND-BODEN Zusammenstellung
mit Zubehör mit NOCKEN und ZENTRAL montiert

‘ALPHA WALL45’ - *aufgebaut mit RMC und RMS*

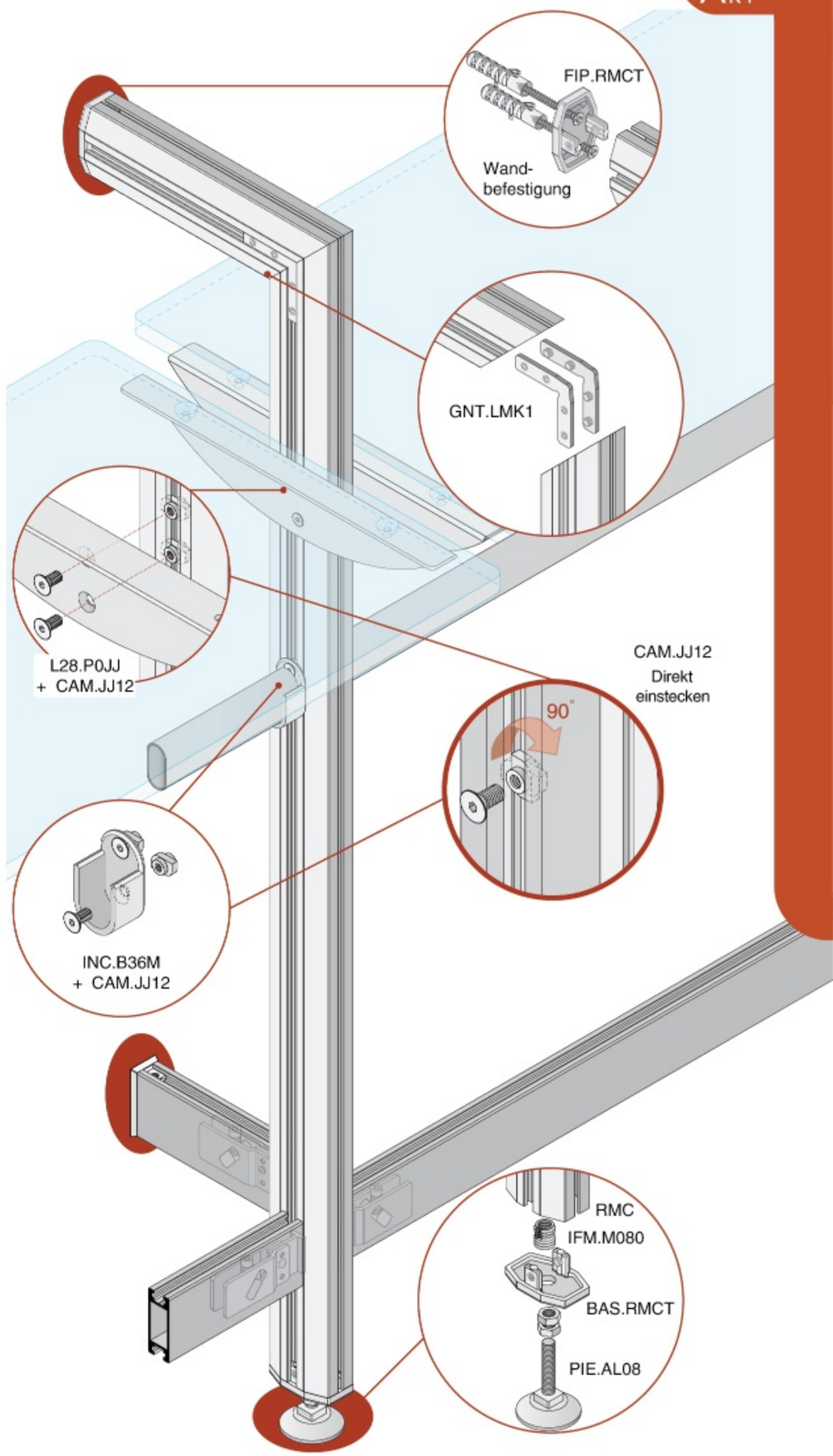

DECKEN-BODEN Zusammenstellung
mit Zubehörteilen ZENTRAL montiert an SCHLITZSCHIENE

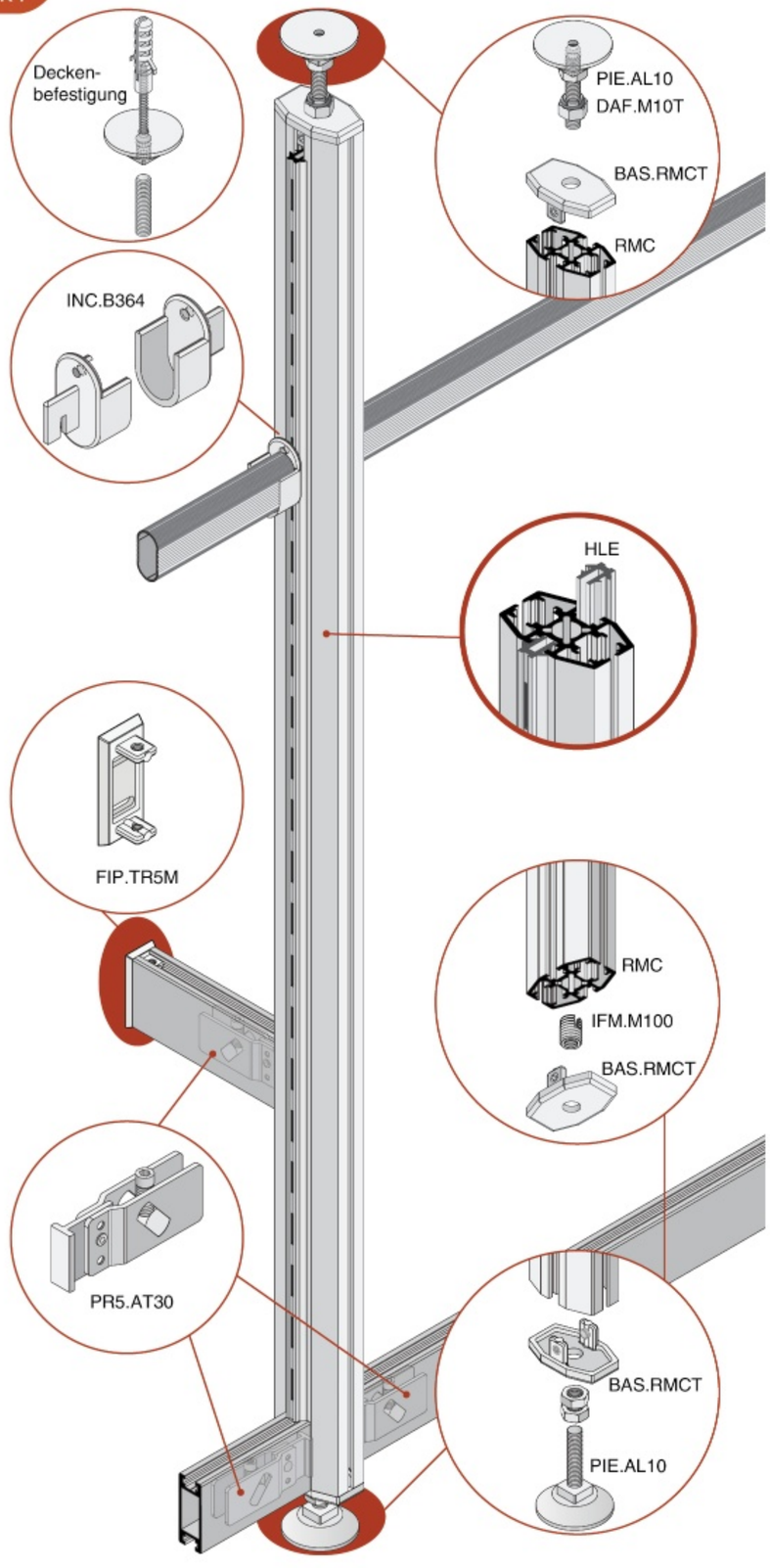

‘ALPHA HLE EXPANDED’ - *aufgebaut mit RMC und RMS*

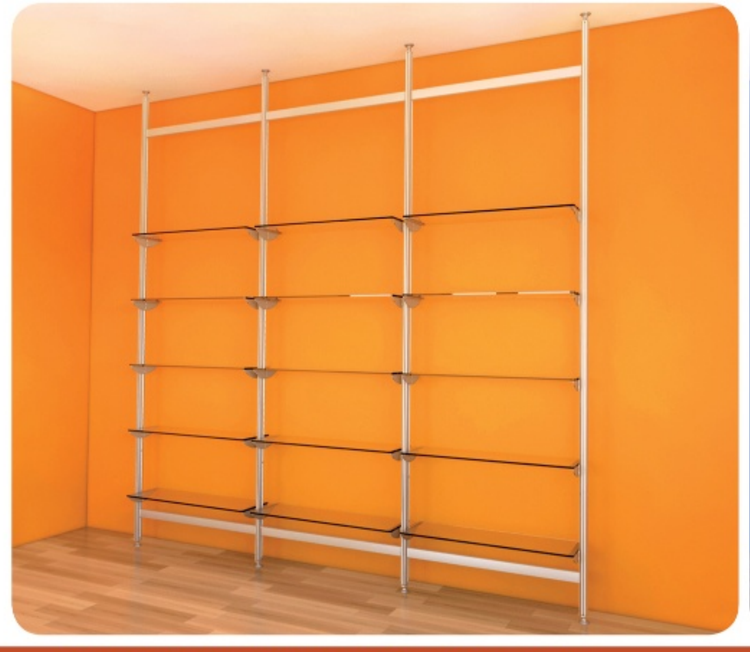

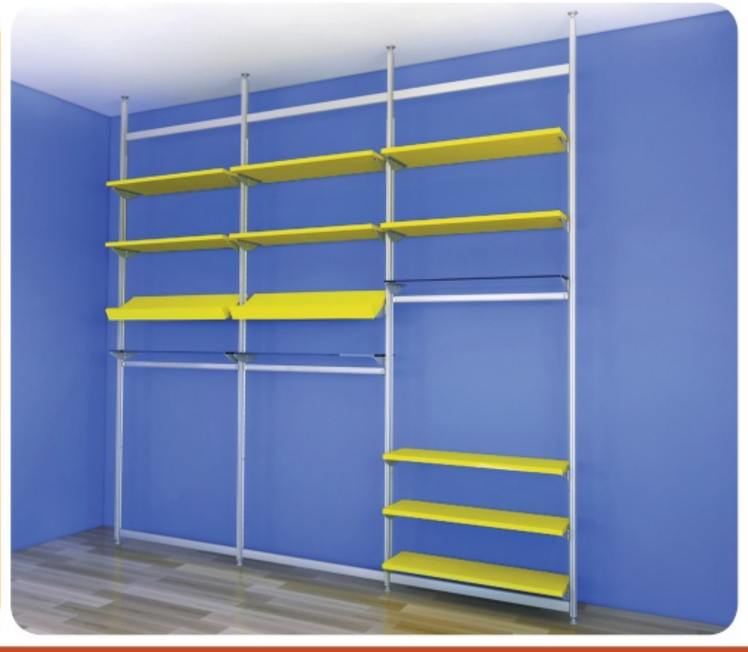

WAND-BODEN Zusammenstellung
mit Zubehörteilen ZENTRAL montiert an SCHLITZSCHIENE

‘ALPHA HLE WALL45’ - *aufgebaut mit RMC und RMS*

HLE - TR5 - PR5.AT30

BSP.AS36 - PIE.AL08

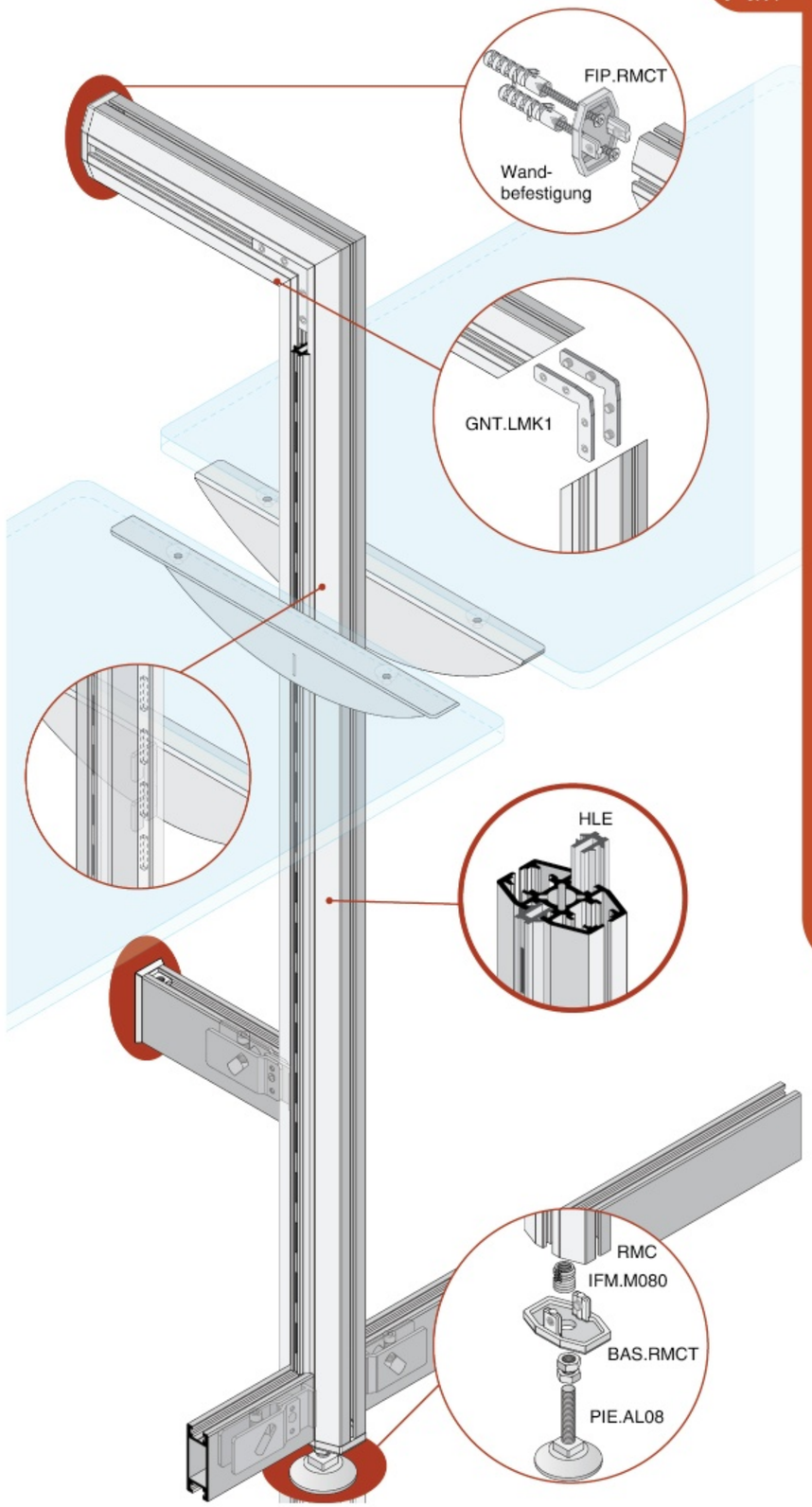

RAUMTEILER ZUM AUSSTATTEN
mit Zubehörteilen ZENTRAL montierten mit NOCKEN

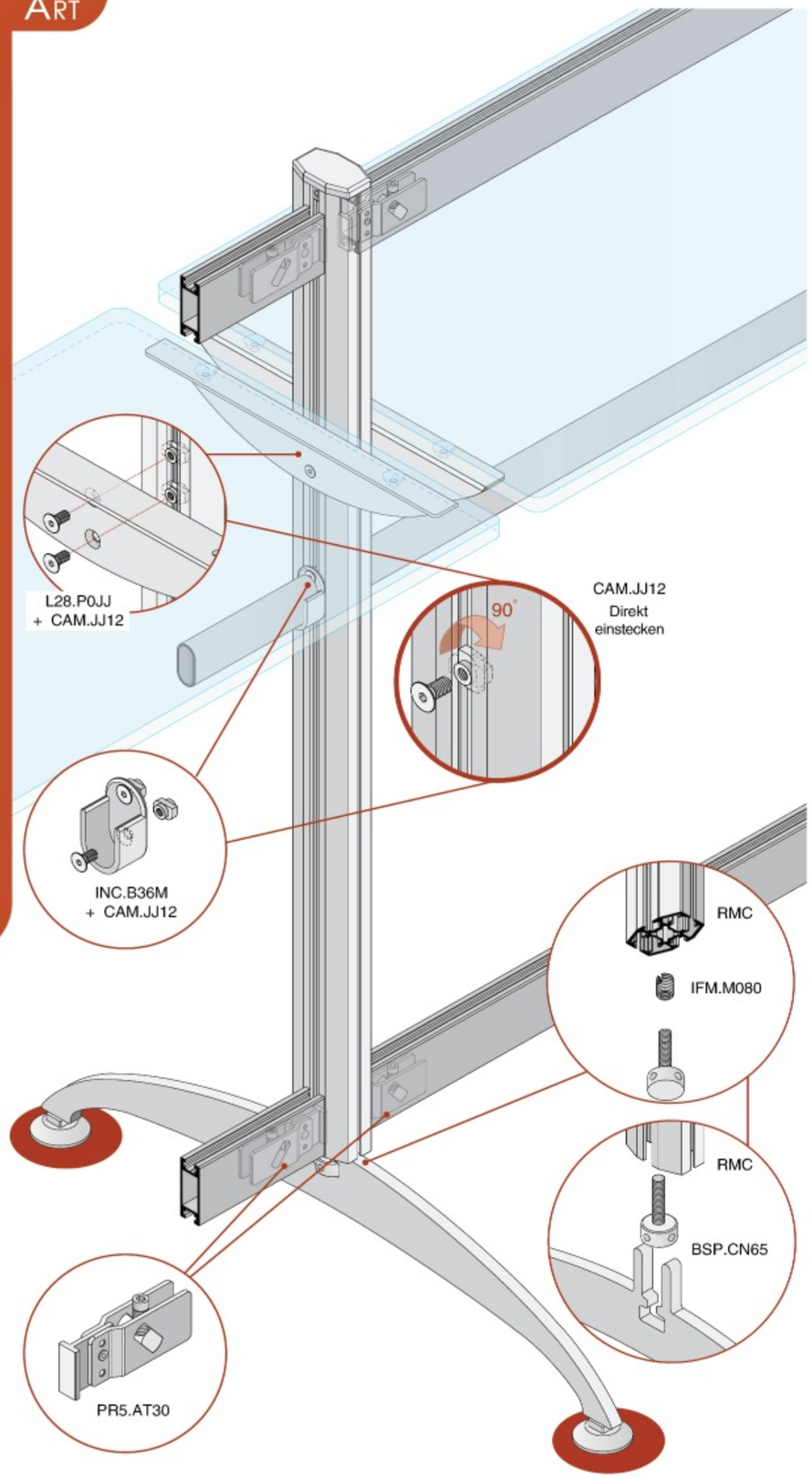

‘ALPHA GONDOLAS’ - *aufgebaut mit RMC, RMS und/oder RDC*

RAUMTEILER ZUM AUSSTATTEN
mit PANEELE

‘ALPHA GONDOLAS’ - *aufgebaut mit RMC, RMS und/oder RDC*

DWA.CN08

22D.C33A - R30
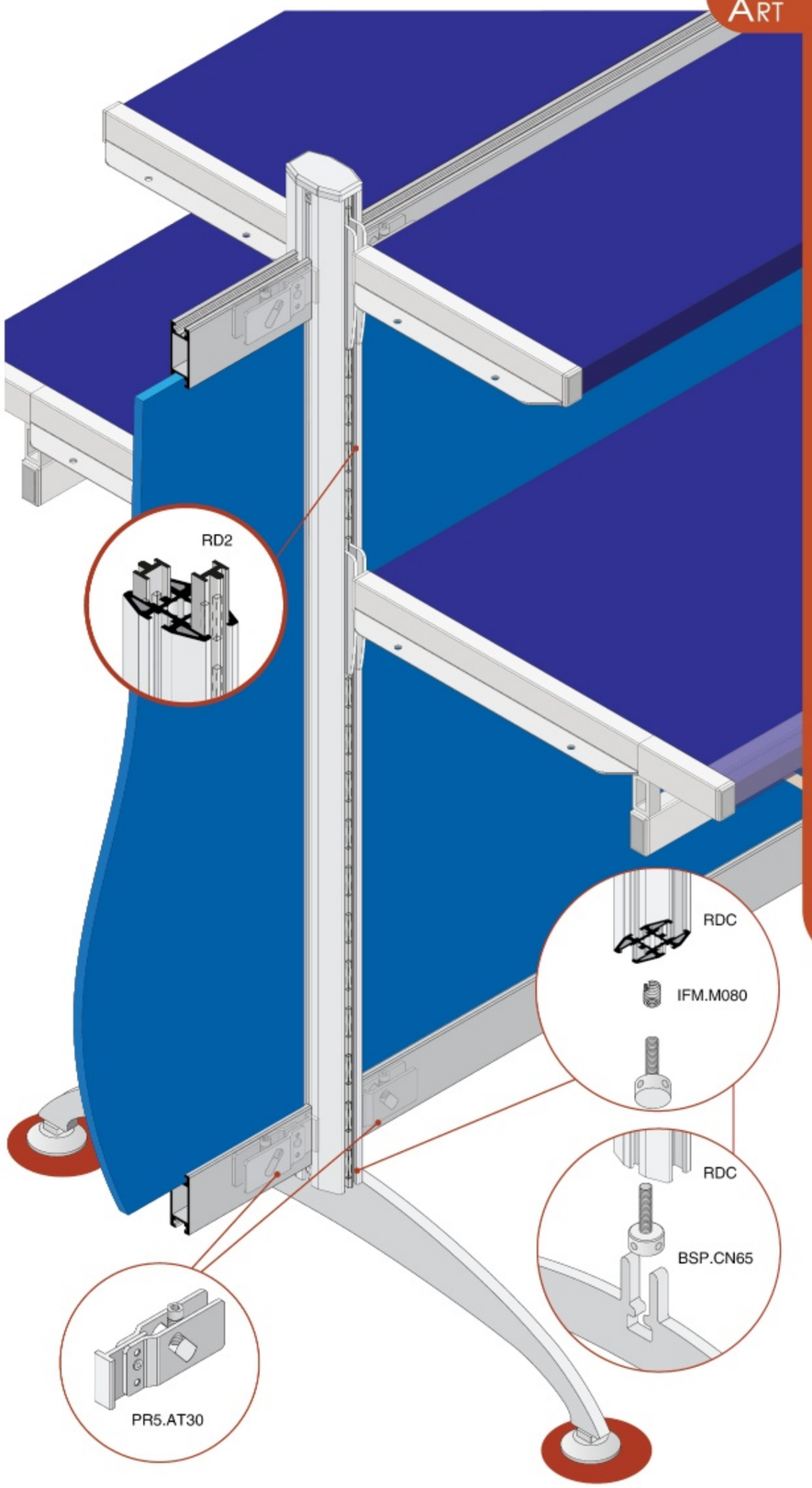
22D.S260 - 22D.S33A - R30