Mehrzweck Garderobenstangen frontal

OVALE STANGE TO3 - TO2 Serie - *280 / 380 mm, Querschnitt 30 x 15 mm*

Fe CHL NKS SAM

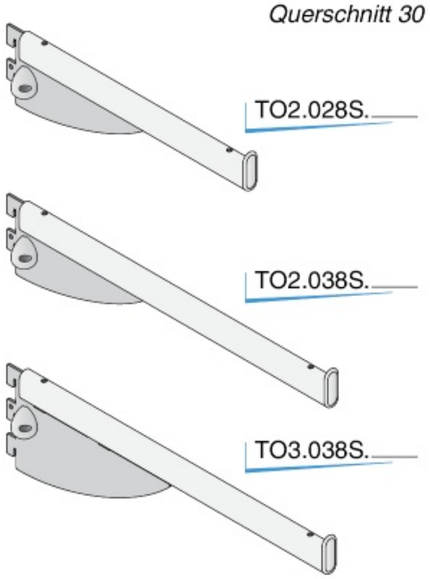

OVALE STANGE SO3 Serie - *380 mm, Querschnitt 30 x 15 mm*

Fe CHL NKS SAM

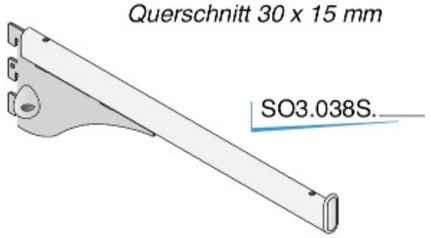

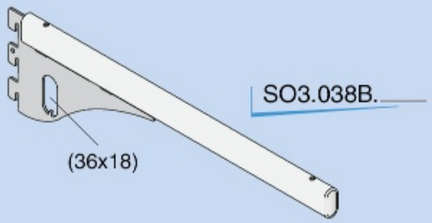

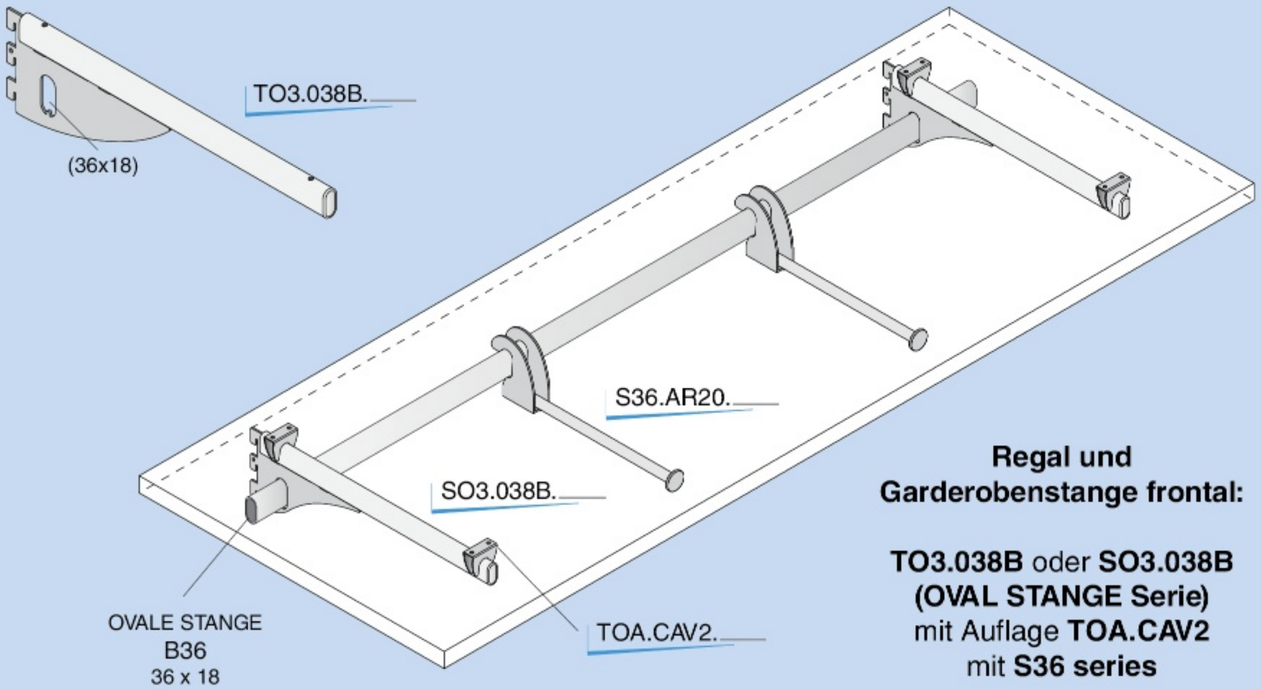

Regal und Garderobenstange frontal:

TO3.038B oder **SO3.038B**
(OVAL STANGE Serie)
mit Auflage **TOA.CAV2**
mit **S36 series**

OVALE STANGE SO2 - Frontabhängung für Kleidung

Querschnitt 30 x 15 mm

Fe CHL NKS SAM

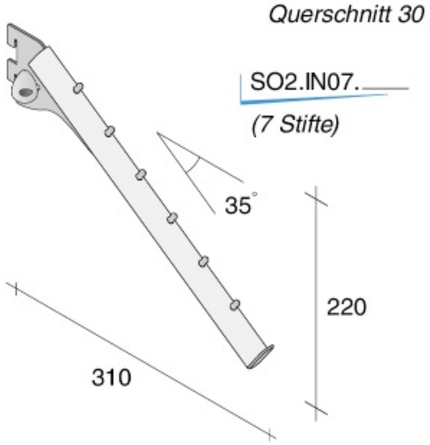

IND Serie - Frontabhängung schräg

Fe CHL NKS SAM
* OTT
* ZIN

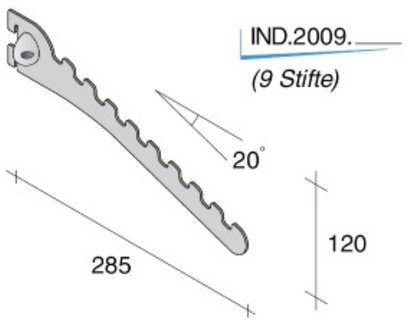

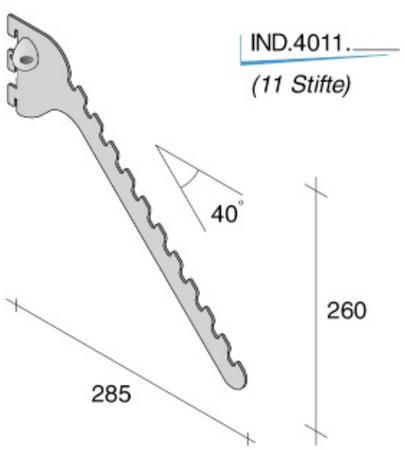

PLATZBEDARF und TRAGFÄHIGKEIT S. 65-66

BELASTUNGSTABELLE

	Abhängearm	Artikel Nummer	Länge [mm]	Höhe [mm]	Tragfähigkeit Aluminium	Tragfähigkeit Stahl
ABL *befestigter Abhängearm* S. 45	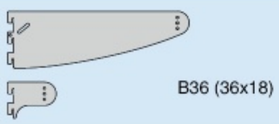 B36 (36x18)	ABL.0315	315	103	60 kg	90 kg
		ABL.0076	76	65	50 kg	70 kg
APA *gelochter Abhängearm* S. 44		APA.0330	330	100		80 kg
	B36 (36x18)	APA.0175	175	70		80 kg
		APA.0110	110	60		80 kg
		APA.0068	68	66		100 kg
		APA.DX65 APA.SX65	47,5	60		40 kg
IND S. 43		IND.2009	285	120		50 kg pro Stück
		IND.4011	285	260		70 kg pro Stück
S36 S. 44		S36.AR20	245	74		30 kg pro Stück
		S36.AR30	345	74		25 kg pro Stück
		S36.AR40	445	74		20 kg pro Stück
		S36.TP20	240	70		30 kg pro Stück
		S36.TP30	340	70		25 kg pro Stück
		S36.TP40	440	70		20 kg pro Stück
		S36.PB15	200	70		12 kg pro Stück
		S36.PB20	250	70		9 kg pro Stück
		S36.PB30	330	70		6 kg pro Stück
	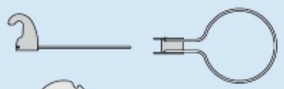	S36.AN15	250	70		5 kg pro Stück
	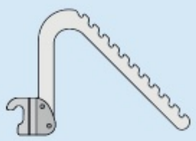	S36.BIND	330	240		70 kg pro Stück

	Halterungen: fix, schräg und Winkel einstellbar	Artikel Nummer	Länge [mm]	Höhe [mm]	Tragfähigkeit Aluminium	Tragfähigkeit Stahl
DMN *fix* S. 39		DMN.SX29	290	75	60 kg	90 kg
	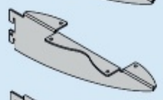	DMN.CS29	290	75	60 kg	90 kg
	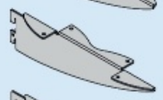	DMN.CD29	290	75	60 kg	90 kg
		DMN.DX29	290	75	60 kg	90 kg
RCL *schräg* S. 39	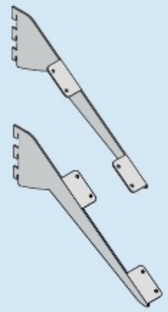	RCL.DX35 RCL.SX35	270	190	40 kg	60 kg
DJA *Winkel einstellbar* S. 39	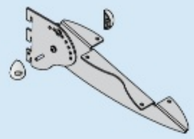	DJA.CS27	318	100/315	70 kg	110 kg
	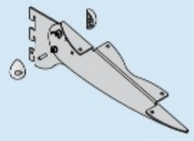	DJA.CD27	318	100/315	70 kg	110 kg
PFM *Winkel einstellbar* S. 39		PFM.CN55 PFM.SX55 PFM.DX55	103 103 103	111 111 111		70 kg 70 kg 70 kg
PFT *Winkel einstellbar* S. 39		PFT.CN55 PFT.SX55 PFT.DX55	103 103 103	111 111 111		70 kg 70 kg 70 kg

BELASTUNGSTABELLE

	Spezifisches Zubehör	Artikel Nummer	Länge [mm]	Höhe [mm]	Ladefähigkeit Aluminium	Ladefähigkeit Stahl
SKA *Schuhträger* S. 56	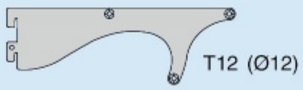 T12 (Ø12)	SKA.DX03 SKA.SX03 SKA.CN03	236	83	5 kg	
PAK S. 58	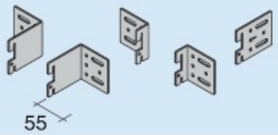 55	PAK.DX PAK.SX	10 / 50	55		100 kg
PAT S. 58	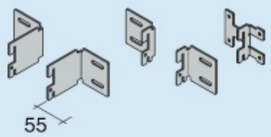 55	PAT.DX PAT.SX	10 / 50	55		100 kg
MFX S. 59	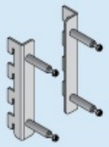	MFX.DX96 MFX.SX96	11	140		100 kg
GNC S. 63		GNC.D302	45	56	10 kg pro Stück	20 kg pro Stück
TAC S. 63		TAC.L700	20	37	10 kg	20 kg pro Stück
		TAC.T700	24	15	10 kg	—

Tragfähigkeitstest pro Element an Strukturen mit 4 Befestigungspunkten.

übersteigt zugelassene Tragfähigkeit

METHODE DES TRAGFÄHIGKEITSTESTS

Die angegebenen Tragfähigkeiten beziehen sich auf zwei Halterungen welche folgendem Tragfähigkeitstest unterzogen wurden:

- Montage von zwei einzelnen, parallelen Schlitzschienen mit einem Abstand von 60 cm zueinander und Dübel befestigt nach Bedienungsanleitung;
- Befestigung von zwei Fit Art Halterungen auf gleicher Ebene an der passenden Schlitzschiene;
- Montage von 4 mini Auflagen zentral montiert. Zwei pro Halterung;
- Positionierung eines 70 cm langen Regales auf Trägern ausgestattet mit Auflagen mit 5 cm Überhang auf jeder Seite (für Auflagen siehe S. 35);
- Positionierung des Gewichts zentral auf dem Regal (das Gewicht ist gleichmäßig verteilt um reale Belastung zu simulieren).

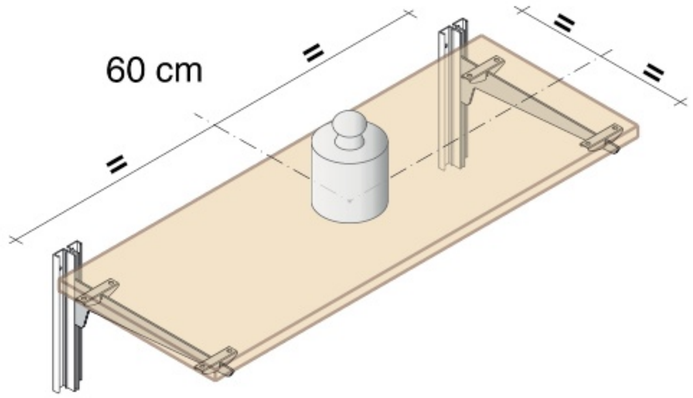

Für die Montage aller anderen Halterungen ohne Auflagen, lesen sie bitte das Merkblatt.

Alle in der Tabelle angezeigten Werte, entsprechen der **Hälfte** der maximalen Belastbarkeit.

übersteigt zugelassene Tragfähigkeit

Für die Halterungen, die die Grenze des Tragfähigkeitstest von 200 kg überschreiten, ist 100 kg als Belastungswert angezeigt.

Die Belastungswerte aller Fit Art Produkte sind das Ergebnis der Herstellung und der Gestaltung unserer Produkte. Die Imitationen unserer Produkte werden mit anderen Methoden hergestellt und deswegen entsprechen sie nicht unser hohen Belastbarkeit.